giese
MANUFAKTUR

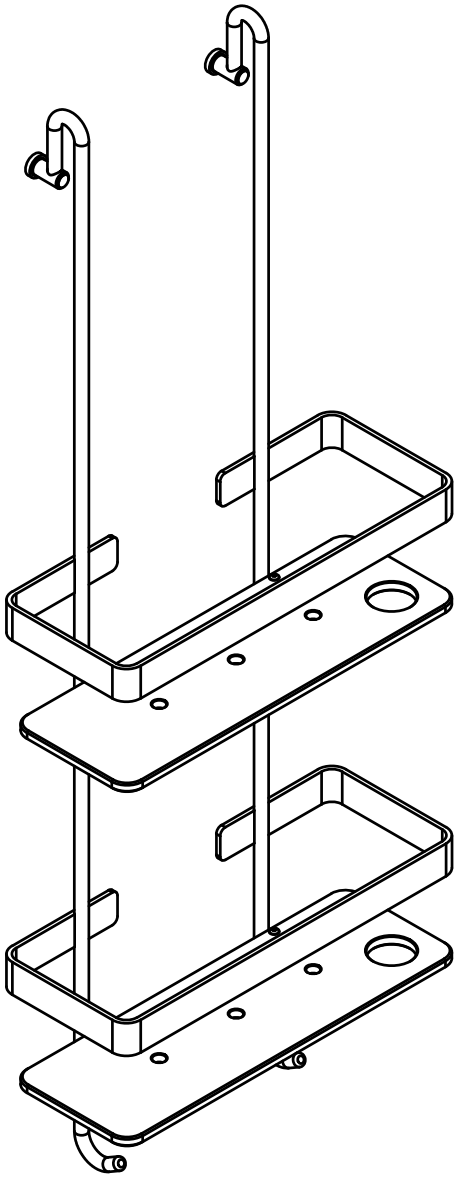

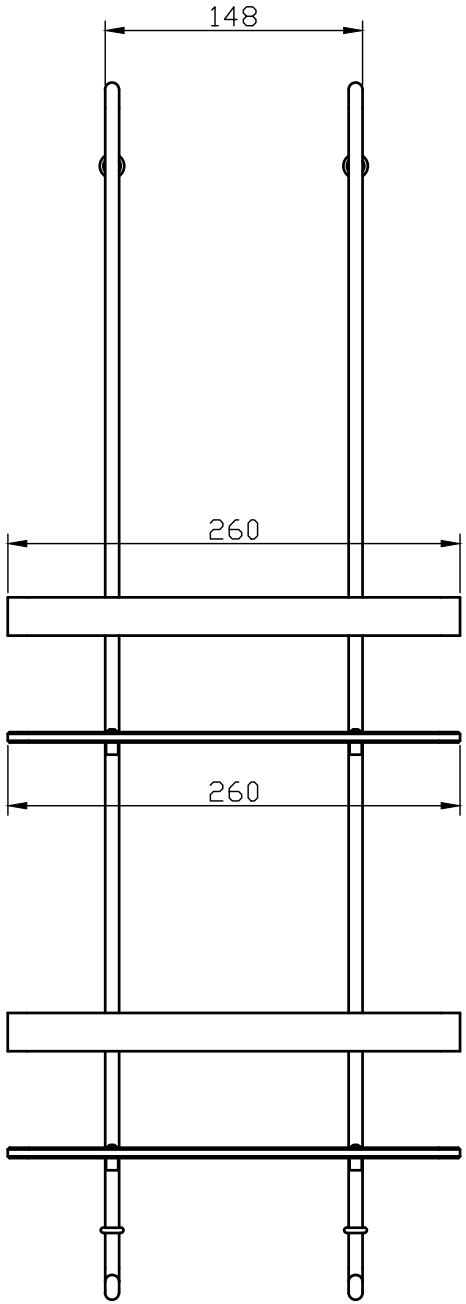

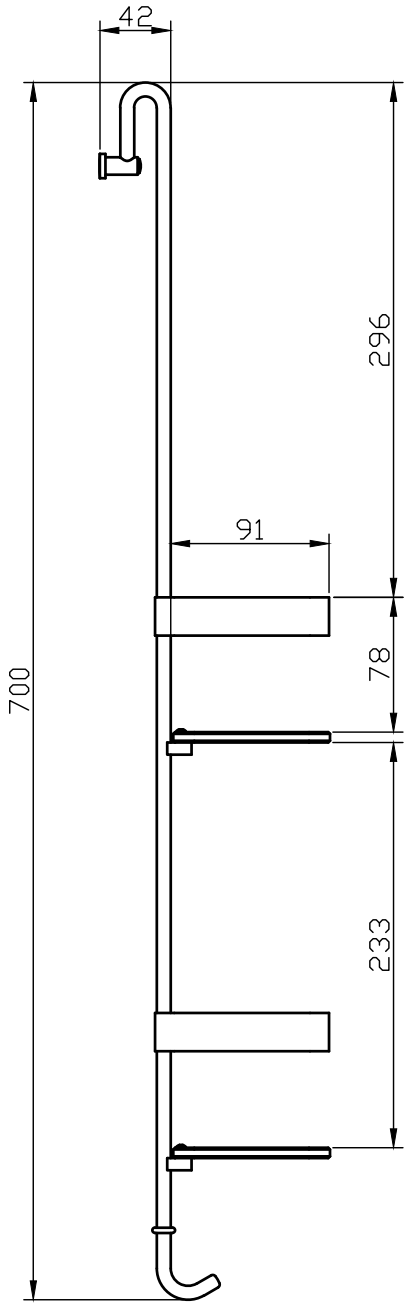

30720
Artikelnummer

Produktdatenblatt
Friedr. Wilh. Giese GmbH & Co. KG | www.giese-manufaktur.de